INDUSTRIAL WEIGHING SOLUTION™

# CASTON II / III / III PLUS

Kran- und Hängewaagen

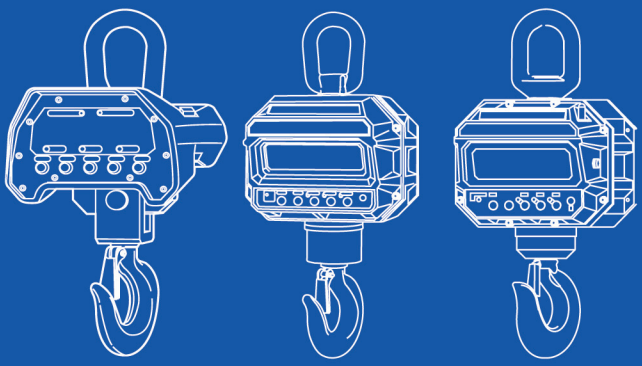

www.cas-waagen.de

ANLEITUNG

CAS

**1. Hinweis ..... 6**

**2. Übersicht ..... 7**

*CASTON II ..... 7*

*CASTON III ..... 8*

*CASTON III PLUS ..... 9*

**3. Anzeige & Hauptfunktionen ..... 10**

**4. Akku ..... 12**

*4.1. Akku einsetzen ..... 12*

*4.2. Akku laden ..... 15*

**5. Funktionen ..... 16**

*5.1. Einschalten ..... 16*

*5.2. Ausschalten ..... 16*

*5.3. Null-Stellung ..... 16*

*5.4. Tarafunktion ..... 16*

*5.5. Haltefunktion ..... 17*

**6. Einstellungen ..... 18**

*6.1. AP – automatische Abschaltung ..... 18*

*6.2. Sleep – Stromsparmodus ..... 18*

*6.3. BA – Gewichtsbackup ..... 19*

*6.4. CO – Verbindungseinstellungen ..... 20*

*6.5. ID – Geräteidentifikation ..... 20*

*6.6. BR – Anzeigehelligkeit ..... 21*

*6.7. OP – Zubehör-Anbindungseinstellungen ..... 22*

*6.8. CH – Zigbee-Kanalwahl ..... 22*

*6.9. PANID – Netzwerkkennung ..... 23*

*6.10. HL – Haltefunktionsauswahl ..... 24*

**7. Bluetooth einrichten (per TWN) ..... 24**

**8. Fernbedienung ..... 25**

**9. TWN (Zubehör) ..... 26**

**10. Abmessungen ..... 27**

*10.1. CASTON II ..... 27*

*10.2. CASTON III (B) ..... 28*

*10.3. CASTON III PLUS ..... 30*

**11. Fehlermeldungen ..... 32**

# ⚠ Warnungen

Schalten Sie die Waage über den Hauptschalter an der Rückseite des Gehäuses ab, wenn sie über einen längeren Zeitraum nicht genutzt werden soll

Das Öffnen der Geräte darf nur von geschultem CAS-Fachpersonal durchgeführt werden. Vor dem Öffnen immer das Gerät vom Netz trennen.

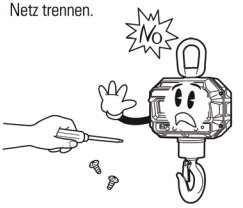


Beachten Sie unbedingt die angegebene Höchstlast.

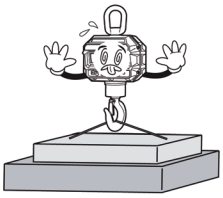

Die Waage sollte geerdet werden, um statische Aufladungen und daraus resultierende Defekte am Gerät zu verhindern.

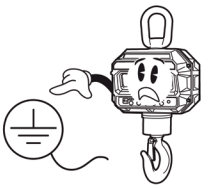

Wenn Sie den Stecker aus der Steckdose ziehen, bitte nur direkt am Stecker ziehen, nicht am Kabel. Beschädigte Kabel können Stromschläge oder Feuer verursachen.

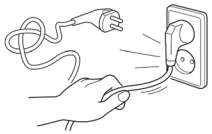

Zur Vermeidung von Bränden verwenden Sie die Waage nicht unmittelbar in der Nähe von leicht entflammbaren Stoffen oder Gasen.

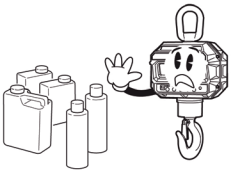

Um Stromschläge oder Fehlwiegungen zu vermeiden, bitte kein Wasser auf die Waage spritzen.

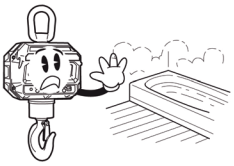

Stellen Sie die Waage nicht in die Nähe von Heizungen oder direkt in die Sonne.

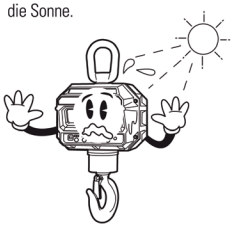

Stecken Sie den Stromstecker fest in die Steckdose, um Überspannungen durch Stromstöße zu vermeiden.

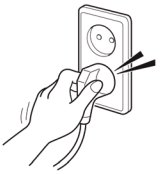

Verwenden Sie nur den originalen CAS-Transformator, andernfalls könnte die Elektronik zerstört werden.

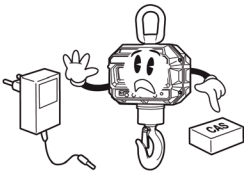

# ⚠ Vorsicht

Während der Messung nicht unter die Waage stellen und sicherstellen, dass alle Sicherheitsvorschriften beachtet werden. Bei der Installation darauf Acht geben, dass der Sicherheitsstift eingerastet ist.

Zur Sicherstellung genauer und zuverlässiger Wägungen lassen Sie die Waage regelmäßig von Ihrem autorisierten CAS-Kundendienst überprüfen.

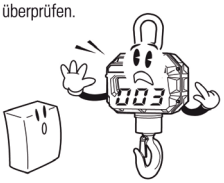

Setzen Sie die Waage niemals schlagartigen oder ruckartigen Kräften aus. Diese könnten die Mechanik oder die empfindlichen Messzellen beschädigen.

Falls Sie die Akkus für längere Zeit nicht benutzen, entfernen Sie die Akkus aus dem Gerät, um Beschädigungen durch deren Auslaufen zu verhindern.

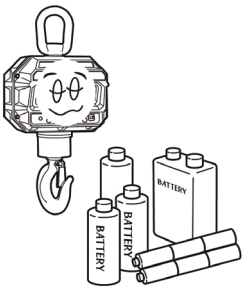


Achten Sie unbedingt auf die Verwendung von durch CAS freigegebene Akkus. Bei Verwendung von falschen Akkus kann Explosionsgefahr bestehen.

Die Waage im Betrieb keinen Schwingungen oder Temperaturschwankungen aussetzen, da dies die Messergebnisse verfälschen kann.

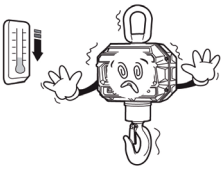

Halten Sie die Waage fern von elektronischen Geräten; deren Magnetfelder könnten die Genauigkeit beeinflussen.

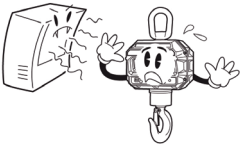

# 1. HINWEIS

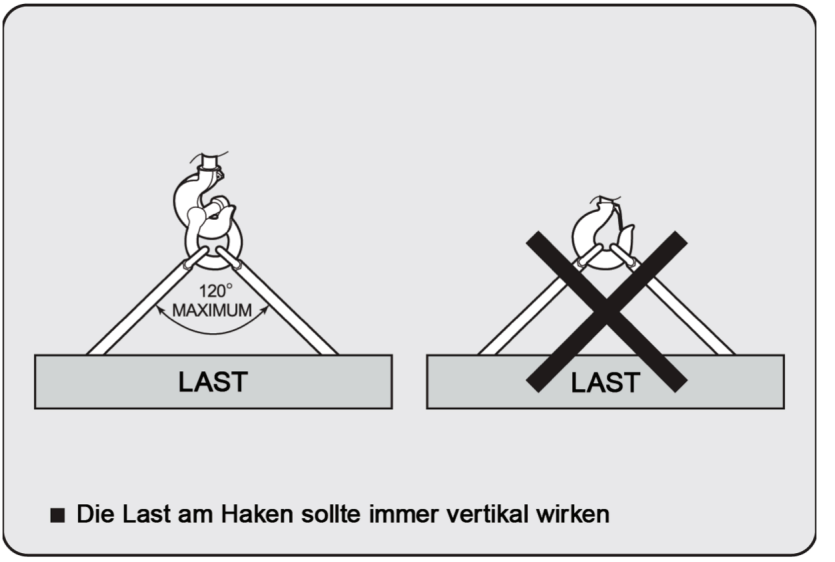


■ Die Last am Haken sollte immer vertikal wirken

# 2. ÜBERSICHT

## CASTON II

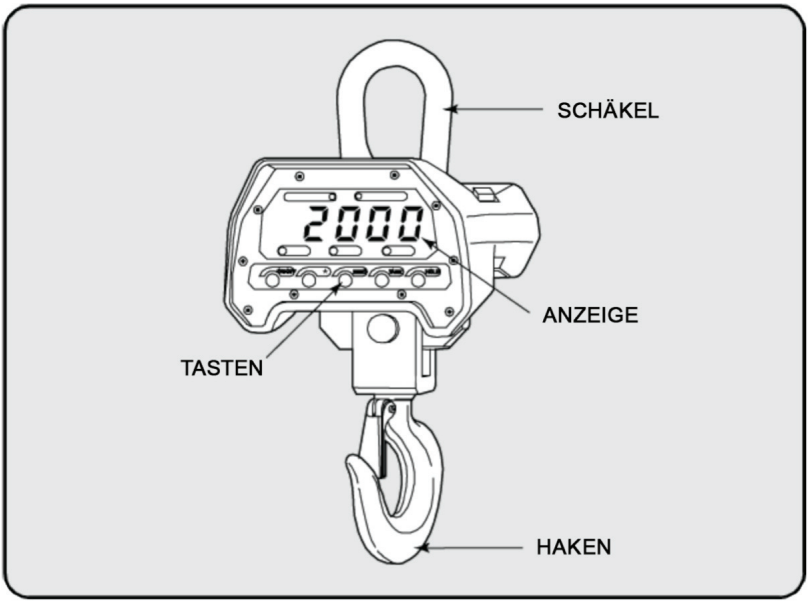


### Technische Daten

| | |
|---|---|
| TARA-BEREICH | 100% der Höchstlast |
| ANZEIGETYP | LED (30,48 mm) |
| BETRIEBSTEMPERATUR | -10° C – +40°C |
| STROMVERSORGUNG | DC 6 V Akku / AC Adapter |
| STOMAUFNAHME | 0,6 – 1W |
| ANZEIGEN | ZERO, TARE, HOLD, AKKU-WARNLEUCHTE |
| AKKULAUFZEIT | 60 STUNDEN |

## CASTON III

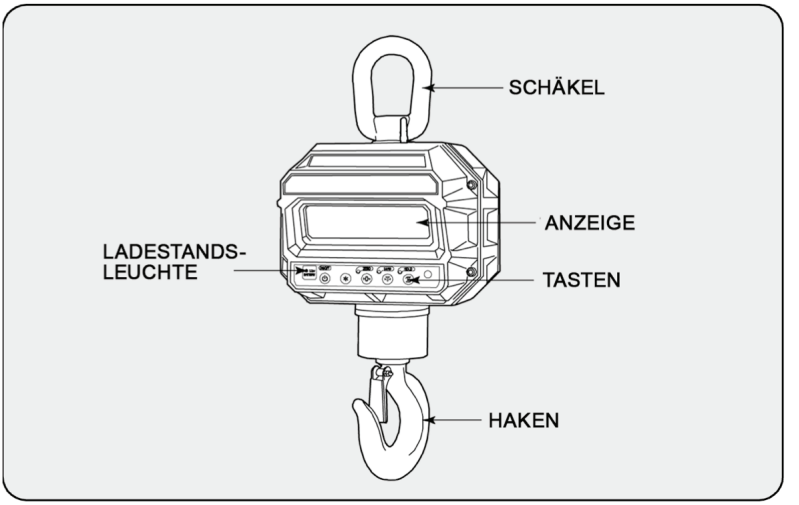


## Technische Daten

| | |
|---|---|
| TARA-BEREICH | 100% der Höchstlast |
| ANZEIGETYP | LED (38,10 mm) |
| BETRIEBSTEMPERATUR | - 10°C – +40°C |
| STROMVERSORGUNG | DC 12 V Akku / AC Adapter |
| STOMAUFNAHME | 1.2 – 2.4W |
| ANZEIGEN | ZERO, TARE, HOLD, AKKU-WARNLEUCHTE |
| AKKULAUFZEIT | 40 STUNDEN |

## CASTON III PLUS

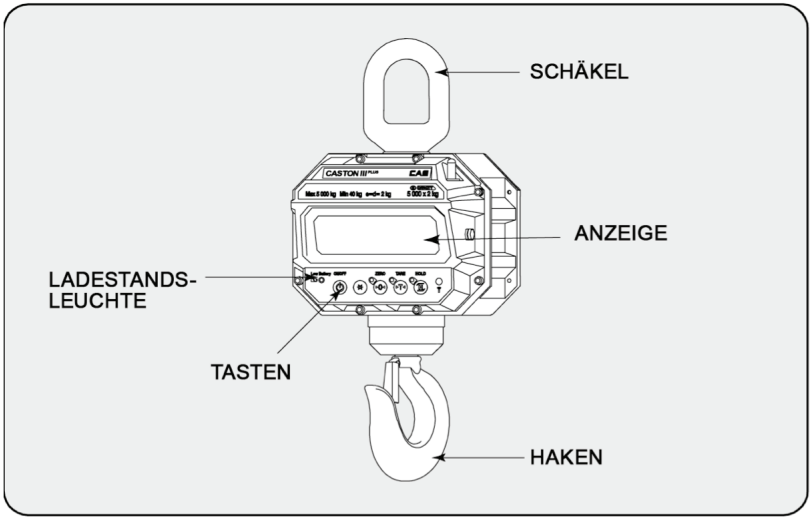


## Technische Daten

| | |
|---|---|
| TARA-BEREICH | 100% der Höchstlast |
| ANZEIGETYP | LED (38,10 mm) |
| BETRIEBSTEMPERATUR | - 10°C – +40°C |
| STROMVERSORGUNG | DC 12 V Akku / AC Adapter |
| STOMAUFNAHME | 1.2 – 2.4W |
| ANZEIGEN | ZERO, TARE, HOLD, AKKU-WARNLEUCHTE |
| AKKULAUFZEIT | 40 STUNDEN |

# 3. ANZEIGE & HAUPTFUNKTIONEN

**CASTON II**

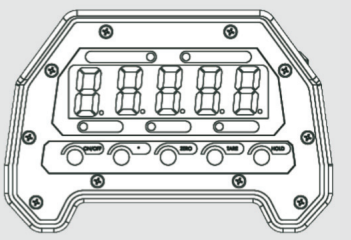

**CASTON III**

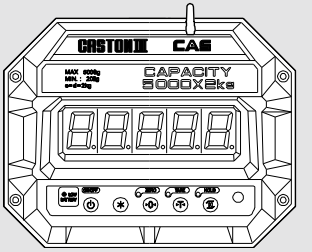


**CASTON III PLUS**

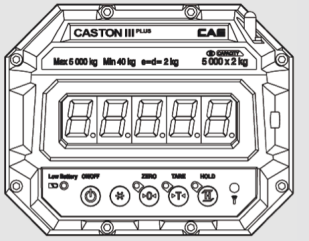

## Anzeige

**GEWICHTSANZEIGE**: Anzeige von Gewicht oder Meldungen (5-stellig)
**ZERO**: die Waage ist in Ruhe und steht auf Null
**NET**: ein Tara-Wert ist aktiviert
**HOLD**: die Haltefunktion ist aktiviert
**LOW BATTERY**: Ladestandswarnung – der Akku muss in Kürze gewechselt bzw. geladen werden

## Hauptfunktionen

| TASTE | FUNKTION |
|---|---|
| ON/OFF | An- und Ausschalten der Waage (ON / OFF)<br>oder Beenden des AP/HL-Modus |
| ZERO | Nullsetzen der Waage<br>oder Starten des AP-Modus |
| TARE | Aktivieren der TARA-Funktion und Löschen des TARA-Wertes |
| HOLD | Wiegen nicht in ruhe befindlicher Waren (Tiere, Flüssigkeiten, etc.) oder Speichern des gesetzten Wertes im „AP/HL“-Modus |
| * | Erhöhen des gesetzten Wertes im „AP/HL“-Modus |

**HINWEIS**: Die Tasten nicht mit übermäßiger Kraft betätigen.
Ein leichter Tastendruck genügt.

# 4. AKKU

## 4.1. AKKU EINSETZEN

### CASTON II

**1.** Das Anschlusskabel des Akkupacks mit dem Gehäusestecker verbinden

**2.** Das Akkupack einsetzen und mithilfe der Fixierschrauben befestigen

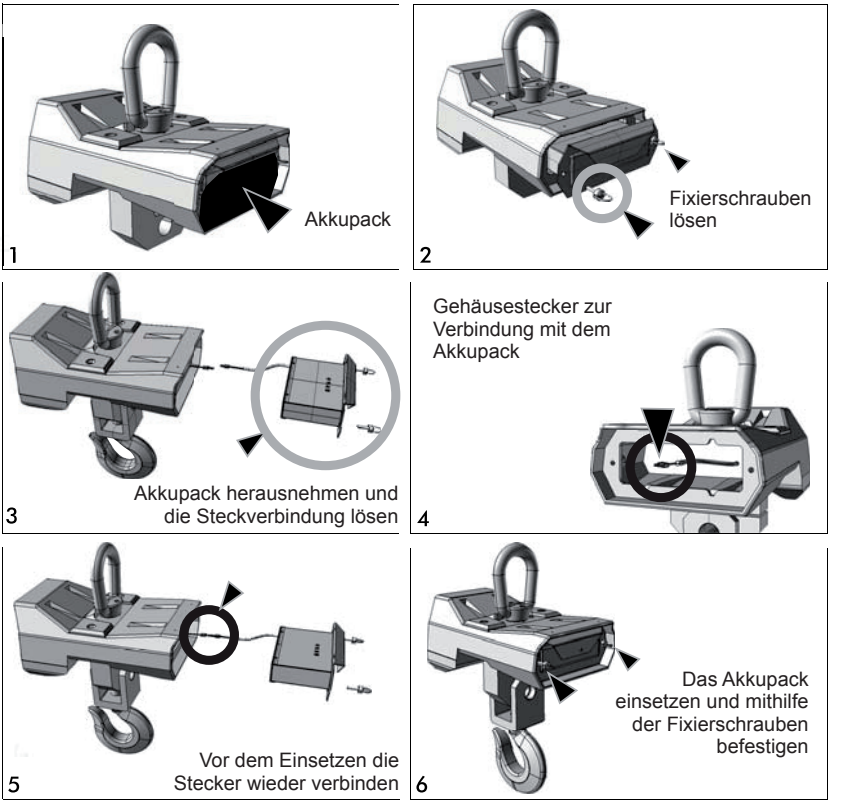


**HINWEIS**: Um einer vorzeitigen Entladung vorzubeugen, wird das Akkupack für die Lieferung separat der Caston beigelegt. Das Akkupack muss vor der ersten Benutzung nach obiger Anleitung in das Gehäuse eingesetzt werden.

## CASTON III

**1.** Akkuabdeckung auf der Gehäuserückseite öffnen und den <**POWER**>-Schalter zum Unterbrechen der Stromversorgung auf „OFF“ stellen.

**2.** Den Anschlussstecker abziehen und das entladene Akkupack entnehmen.

**3.** Das geladene Akkupack einsetzen und mit dem Anschlussstecker verbinden. Den <**POWER**>-Schalter auf „ON“ stellen, die Akkuabdeckung wieder schließen.

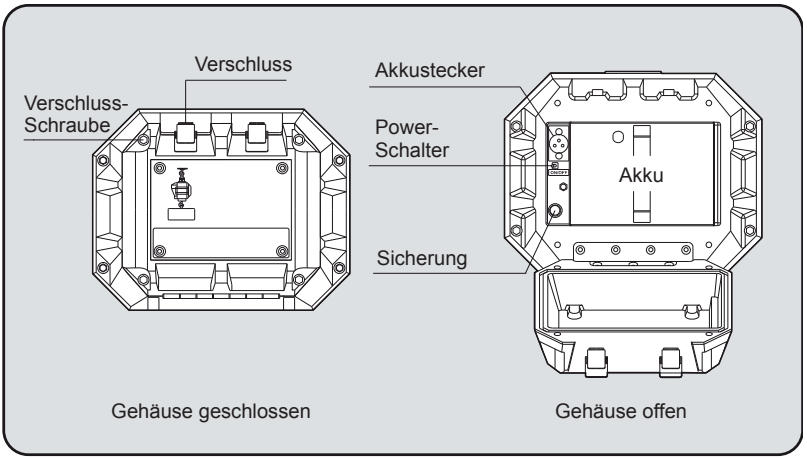


- **Eine geringe Akkuladung kann die Anzeigehelligkeit beeinflussen. Um dem vorzubeugen, wird ein regelmäßiges Laden des Akkus empfohlen.**
- **Falls die CASTON mit eingesetztem Akku für längere Zeit nicht benutzt wird, sollte der <POWER>-Schalter auf „OFF“ stehen. Andernfalls kann die Lebenserwartung des Akkus beeinträchtigt werden.**

## CASTON III PLUS

Verschlussschraube vor dem Entnnehmen lösen

1

Im Akkupack ist ein Griff integriert

2

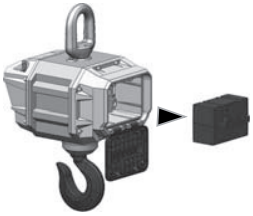

3 Akkupack am Griff herausziehen

4 Akkupack im Ladegerät aufladen

- **Eine geringe Akkuladung kann die Anzeigehelligkeit beeinflussen. Um dem vorzubeugen, wird ein regelmäßiges Laden des Akkus empfohlen.**
- **Falls die CASTON mit eingesetztem Akku für längere Zeit nicht benutzt wird, sollte der <POWER>-Schalter auf „OFF“ stehen. Andernfalls kann die Lebenserwartung des Akkus beeinträchtigt werden.**

## 4.2. AKKU LADEN

**1.** Vor dem Aufladen die Volt-Einstellung des Ladegerätes prüfen (Standard: 220V)

**2.** Das Ladegerät mit der Stromversorgung verbinden und das entladene Akkupack in das Ladegerät einsetzen

**3.** Das Ladegerät einschalten
– die **GELBE** Kontrolllampe leuchtet, der Akku wird aufgeladen

**4.** Wenn der Akku vollständig geladen ist, leuchtet die **GRÜNE** Kontrolllampe.

**Bis zur vollständigen Aufladung benötigt der Akku:**

– ca. 6 Stunden (CASTON II)

– ca. 10 Stunden (CASTON III)

– ca. 8 Stunden (CASTON III PLUS)

Die tatsächliche Ladezeit hängt vom Zustand des Akkus ab.

# 5. FUNKTIONEN

## 5.1. EINSCHALTEN

**1.** Den Hauptstromschalter auf der Gehäuserückseite auf <**ON**> stellen

***Hinweis**: Wenn die Caston direkt am Gehäuse ausgeschaltet wurde, funktioniert das Einschalten mit dem <**ON/OFF**>-Knopf auf der Fernbedienung nicht.*

**2.** <**ON/ OFF>** drücken

**3.** Die LED-Anzeige schaltet sich ein und zählt von 00000 bis 99999 hoch

## 5.2. AUSSCHALTEN

**1.** <**ON/ OFF>** drücken

**2.** Die LED-Anzeige zeigt eine Ausschaltmeldung und die Caston schaltet sich ab.

## 5.3. NULL-STELLUNG

Im laufenden Betrieb können diverse Einflüsse wie z.B. Temperaturänderungen o. ä. zu Abweichungen in der Null-Stellung führen.

- Eine Null-Nachführung ist nur bei einer Laständerung von weniger als 2% seit Einschalten möglich und wenn sich die Waage im Stillstand befindet.

## 5.4. TARAFUNKTION

Unter Tara versteht man das Gewicht eines Behälters oder der Verpackung.

- Verwenden Sie die Tara-Funktion, um die Ware inklusive Verpackung zu wiegen.
- Um die Tarafunktion zu benutzen, muss sich die Waage in Ruhe befinden
- Der Tarawert kann die Gesamtkapazität der Waage nicht übersteigen

## 5.5. HALTEFUNKTION

Es gibt drei verschiedene Haltefunktionen: **Auto** / **Höchstwert** / **Mittelwert**.
Die jeweilige Funktion kann im „HL“-Modus eingestellt werden.

### Auto Hold (HL -> 0)

**1.** <**HOLD**> drücken bevor eine Last mit veränderlichen Gewichtswerten angehängt wird

**2.** „AHold” wird angezeigt und die „HOLD“-Kontrolllampe leuchtet

**3.** Das gemittelte Gewicht wird nach einigen Sekunden angezeigt

### Spitzenwert – Peak Hold (HL -> 1)

Abspeichern des Spitzenwertes einer Wiegung, um beispielsweise die Bruchlast von Materialien zu ermitteln.

**1.** <**HOLD**> beim Erreichen des Höchstwertes drücken.

**2.** „PHold“ wird angezeigt

**3.** Das angezeigte Höchstgewicht der angehängten Last wird kontinuierlich aktualisiert

### Mittelwert – Average Hold (HL ->2)

**1.** <**HOLD**> drücken während eine Last mit veränderlichen Gewichtswerten angehängt ist

**2.** Der Mittelwert wird nach einigen Sekunden angezeigt

### Abschalten der Haltefunktion

**1.** <**HOLD**> dücken während die Haltefunktion aktiv ist

**2.** Die Last entfernen

**3.** „hdoFF“ wird angezeigt, die Waage kehrt in den normalen Wiegemodus zurück

# 6. EINSTELLUNGEN

## 6.1. AP – AUTOMATISCHE ABSCHALTUNG

**<ON>** und **<ZERO>** gleichzeitig drücken, um in das „AP“-Einstellungsmenü zu gelangen.
(„AP“ bedeutet „Auto Power off“ – automatische Abschaltung)

### Tasten

| | |
|---|---|
| * | Zum Erhöhen des Eingabewertes |
| HOLD | Speichern des Eingabewertes und Zurückkehren in den normalen Wiegemodus |
| ZERO | Weiter zum nächsten Einstellungsmenü |

### Einstellungen

| ANZEIGE | FUNKTION |
|---|---|
| AP-00 | Automatische Abschaltung ist deaktiviert |
| AP-10 | Ausschalten, wenn die Waage 10 Minuten unbelastet ist |
| AP-20 | Ausschalten, wenn die Waage 20 Minuten unbelastet ist |
| AP-30 | Ausschalten, wenn die Waage 30 Minuten unbelastet ist |

## 6.2. SLEEP – STROMSPARMODUS

**<ON>** und **<ZERO>** gleichzeitig drücken und danach noch einmal **<ZERO>**, um in das „SB“-Einstellungsmenü zu gelangen.
(„Sb“ bedeutet „SLEEP“ – Stromsparmodus)

### Tasten

| | |
|---|---|
| * | Zum Erhöhen des Eingabewertes |
| HOLD | Speichern des Eingabewertes und Zurückkehren in den normalen Wiegemodus |
| ZERO | Weiter zum nächsten Einstellungsmenü |

### Einstellungen

| ANZEIGE | FUNKTION |
|---|---|
| SB-00 | Stromsparmodus ist deaktiviert |
| SB-20 | Stromsparmodus wird nach 20 Sekunden aktiviert |
| SB-40 | Stromsparmodus wird nach 40 Sekunden aktiviert |
| SB-60 | Stromsparmodus wird nach 1 Minute aktiviert |

## 6.3. BA – GEWICHTSBACKUP

**<ON>** und **<ZERO>** gleichzeitig drücken und danach noch zweimal **<ZERO>**, um in das „BA“-Einstellungsmenü zu gelangen.
(„BA“ bedeutet „Weight Back up“ – Gewichtsbackup)

### Tasten

| | |
|---|---|
| * | Zum Erhöhen des Eingabewertes |
| HOLD | Speichern des Eingabewertes<br>und Zurückkehren in den normalen Wiegemodus |
| ZERO | Weiter zum nächsten Einstellungsmenü |

### Einstellungen

| ANZEIGE | FUNKTION |
|---|---|
| BA-OF | Gewichtsbackup ist deaktiviert |
| BA-ON | Gewichtsbackup ist aktiviert |

## 6.4. CO – VERBINDUNGSEINSTELLUNGEN

**<ON>** und **<ZERO>** gleichzeitig drücken und danach noch dreimal **<ZERO>**, um in das „CO“-Einstellungsmenü zu gelangen.
(„CO“ bedeutet „Communication“ – Verbindungseinstellungen)

### Tasten

| | |
|---|---|
| * | Zum Erhöhen des Eingabewertes |
| HOLD | Speichern des Eingabewertes<br>und Zurückkehren in den normalen Wiegemodus |
| ZERO | Weiter zum nächsten Einstellungsmenü |

### Einstellungen

| ANZEIGE | FUNKTION |
|---|---|
| CO-CO | Per RS-232-Kommandos verbinden |
| CO-TU | Per Bluetooth mit dem TW-100 verbinden |
| CO-ST | RS-232-Stream |

## 6.5. ID – GERÄTEIDENTIFIKATION

**<ON>** und **<ZERO>** gleichzeitig drücken und danach noch viermal **<ZERO>**, um in das „ID“-Einstellungsmenü zu gelangen.
(„ID“ bedeutet „Device ID“ – Geräteidentifikation)

### Tasten

| | |
|---|---|
| * | Zum Erhöhen des Eingabewertes |
| HOLD | Speichern des Eingabewertes<br>und Zurückkehren in den normalen Wiegemodus |
| ZERO | Weiter zum nächsten Einstellungsmenü |

### Einstellungen

| ANZEIGE (VON 0 BIS 9) | FUNKTION |
|---|---|
| ID- 0 | Geräte-ID auf 0 setzen |
| ID- 9 | Geräte-ID auf 9 setzen |

## 6.6. BR – ANZEIGEHELLIGKEIT

**<ON>** und **<ZERO>** gleichzeitig drücken und danach noch fünfmal **<ZERO>**, um in das „BR"-Einstellungsmenü zu gelangen.
(„BR" bedeutet „Display Brightness" – Anzeigehelligkeit)

### Tasten

| | |
|---|---|
| * | Zum Erhöhen des Eingabewertes |
| HOLD | Speichern des Eingabewertes<br>und Zurückkehren in den normalen Wiegemodus |
| ZERO | Weiter zum nächsten Einstellungsmenü |

### Einstellungen

| ANZEIGE | FUNKTION |
|---|---|
| BR-00 | Die Helligkeit wird auf „0" (dunkel) gesetzt |
| BR-05 | Die Helligkeit wird auf „5" (hell) gesetzt |

## 6.7. OP – ZUBEHÖR-ANBINDUNGSEINSTELLUNGEN

**<ON>** und **<ZERO>** gleichzeitig drücken und danach noch sechsmal **<ZERO>**, um in das „OP"-Einstellungsmenü zu gelangen.
(„OP" bedeutet „Option Communication" – Zubehör-Anbindungseinstellungen)

### Tasten

| | |
|---|---|
| * | Zum Erhöhen des Eingabewertes |
| HOLD | Speichern des Eingabewertes<br>und Zurückkehren in den normalen Wiegemodus |
| ZERO | Weiter zum nächsten Einstellungsmenü |

### Einstellungen

| ANZEIGE | FUNKTION |
|---|---|
| OP-BT | Per Bluetooth verbinden |
| OP-ZB | Per ZIGBEE verbinden |
| OP-NO | Funktion deaktivieren |

## 6.8. CH – ZIGBEE-KANALWAHL

**<ON>** und **<ZERO>** gleichzeitig drücken und danach noch siebenmal **<ZERO>**, um in das „CH"-Einstellungsmenü zu gelangen (nur mit optionalem Zigbee).
(„CH" bedeutet „Channel (ZIGBEE)" – Zigbee-Kanalwahl)

### Tasten

| | |
|---|---|
| * | Zum Erhöhen des Eingabewertes |
| HOLD | Speichern des Eingabewertes<br>und Zurückkehren in den normalen Wiegemodus |
| ZERO | Weiter zum nächsten Einstellungsmenü |

### Einstellungen

| ANZEIGE (VON 11 BIS 26) | FUNKTION |
|---|---|
| CH-11 | ZIGBEE-Kanal auf 11 setzen |
| CH-26 | ZIGBEE-Kanal auf 26 setzen |

## 6.9. PANID – NETZWERKKENNUNG

**<ON>** und **<ZERO>** gleichzeitig drücken und danach noch achtmal **<ZERO>**, um in das „PANID“-Einstellungsmenü zu gelangen (nur mit optionalem Zigbee).
(„PANID“ bedeutet „PAN-ID (ZIGBEE)“ – Netzwerkkennung)

### Tasten

| | |
|---|---|
| * | Zum Erhöhen des Eingabewertes |
| HOLD | Speichern des Eingabewertes<br>und Zurückkehren in den normalen Wiegemodus |
| ZERO | Weiter zum nächsten Einstellungsmenü |

### Einstellungen

| ANZEIGE (VON 0001 BIS 9999) | FUNKTION |
|---|---|
| 0001 | Auto Hold |
| 1234 | Peak Hold – Spitzenwert |
| 9999 | Average Hold – Mittelwert |

## 6.10. HL – HALTEFUNKTIONSAUSWAHL

**<ON>** und **<HOLD>** gleichzeitig drücken, um in das „HL“-Menü zu gelangen.
(„HL“ bedeutet „Hold type“ – Haltefunktionsauswahl)

### Tasten

| | |
|---|---|
| * | Zum Erhöhen des Eingabewertes |
| HOLD | Speichern des Eingabewertes<br>und Zurückkehren in den normalen Wiegemodus |
| ZERO | Weiter zum nächsten Einstellungsmenü |

### Einstellungen

| ANZEIGE | FUNKTION |
|---|---|
| HL-00 | Auto Hold |
| HL-01 | Peak Hold – Spitzenwert |
| HL-02 | Average Hold – Mittelwert |

# 7. BLUETOOTH EINRICHTEN (PER TWN)

**1.** **<POWER>** und **<ZERO>** gleichzeitig drücken;
„AP – 00“ wird angezeigt

**2.** Dreimal **<ZERO>** drücken, um in den „CO“-Modus zu gelangen;
„CO – CO“ wird angezeigt

**3.** **<*>** drücken und „CO – Tu“ zum Rücksetzen des Bluetooth-Moduls auswählen

**4.** **<HOLD>** drücken – falls „Err“ angezeigt wird, noch einmal **<HOLD>** drücken

**5.** Gerät ausschalten

**6.** Schritte 1 bis 2 wiederholen

**7.** „CO – CO“ auswählen und anschließend **<ZERO>** drücken

**8.** „id – 0“ einstellen und anschließend **<HOLD>** drücken, um die Verbindung mit dem TWN herzustellen

# 8. FERNBEDIENUNG

**ON/OFF**: Ein- und Ausschalten
**ZERO**: Nullstellung
**TARE**: Tara einstellen
**HOLD**: Haltefunktion
**CLEAR**: Löschen der summierten Gewichte
**SUM**: Summieren von gewogenen Lasten

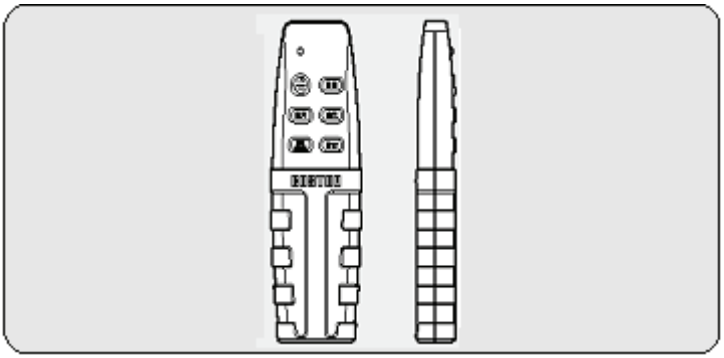

## Technische Daten

| | |
|---|---|
| REICHWEITE | 6m – 9m |
| NUTZUNGSRADIUS | 60° |
| STROMVERSORGUNG | 3V(1.5V AMM x 2) |

# 9. TWN (ZUBEHÖR)

Für weitere Informationen konsultieren Sie bitte das gesonderte TWN-Handbuch.

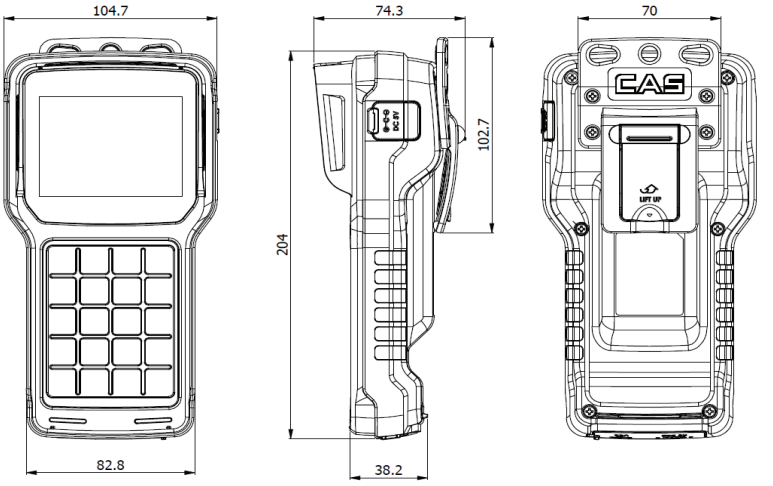


## Technische Daten

| | |
|---|---|
| FREQUENZ | 2.4GHz |
| VERBINDUNG | ZIGBEE (BLUETOOTH) |
| BAUDRATE | 9600 |
| REICHWEITE | Max. 50 - 100m |
| ANZEIGE-TYP | 320*240 TFT LCD |
| AKKULAUFZEIT | ca. 24 Stunden |
| AKKULADEZEIT | ca. 5 - 6 Stunden |
| STROMVERSORGUNG | TWN: Akku DC 3,7V<br>Ladegerät: 4,2V 4400mA |
| BETRIEBSTEMPERATUR | -10°C bis +40°C |
| FUNKTIONEN | Druckereinstellung, ZERO, TARA, HOLD, PRINT<br>ID-Einstellung, Gewichtssummierung |

# 10. ABMESSUNGEN

## 10.1. CASTON II

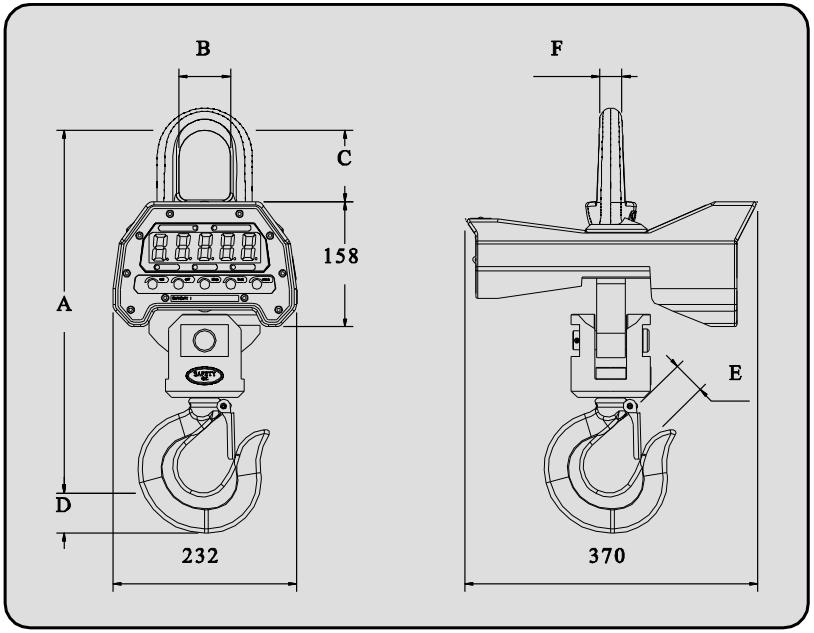


| MODEL | HÖCHSTLAST | TEILUNG | A | B | C | D | E | GEWICHT | F |
|---|---|---|---|---|---|---|---|---|---|
| THB-3 | 3 t | 1 kg | 430 | 57,1 | 91 | 47 | 45 | 20 kg | 30 |
| THB-5 | 5 t | 2 kg | 474 | 57,1 | 91 | 47 | 45 | 20 kg | 30 |

Maße in mm

## 10.2. CASTON III (B)

### 0,5t bis 5t

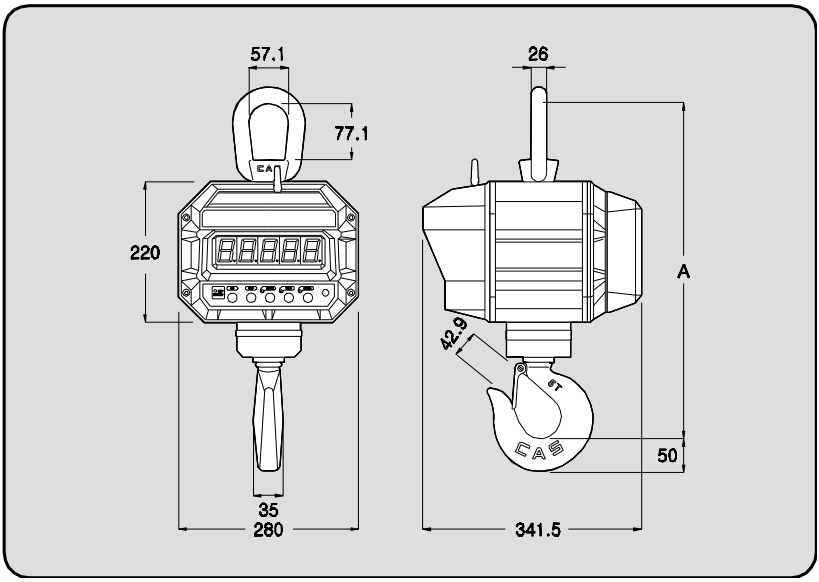


| MODEL | HÖCHSTLAST | TEILUNG | A | GEWICHT |
|---|---|---|---|---|
| THD-1 | 1 t | 500 g | 510 | 26 kg |
| THD-2 | 2 t | 1 kg | 515 | 28 kg |
| THD-3 | 3 t | 1 kg | 515 | 28 kg |
| THD-5 | 5 t | 2 kg | 538 | 31 kg |

Maße in mm

## 10t bis 50t

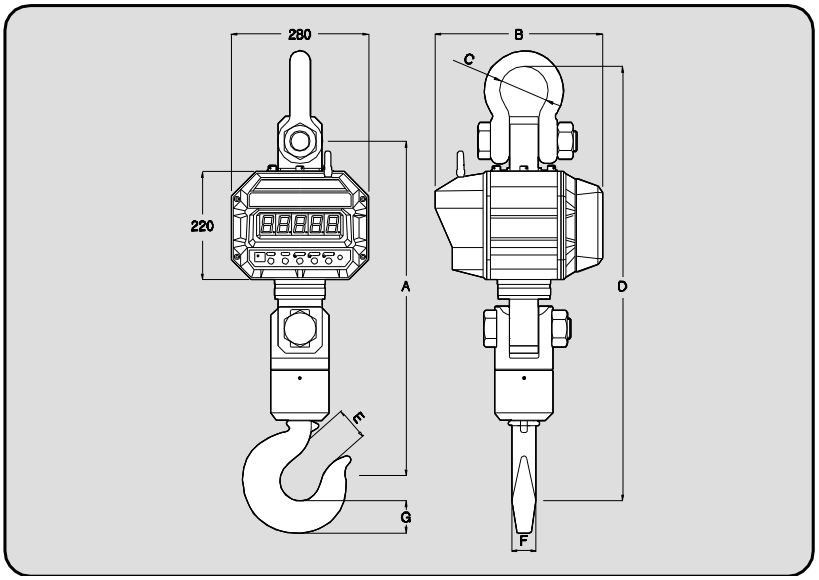


| MODEL | HÖCHST-LAST | TEIL-UNG | A | B | C | D | E | F | G | GE-WICHT |
|---|---|---|---|---|---|---|---|---|---|---|
| THD-10 | 10 t | 5 kg | 667 | 360 | ¢ 83 | 845 | 57,2 | 42 | 57,2 | 44 kg |
| THD-15 | 15 t | 10 kg | 682 | 360 | ¢ 99 | 886 | 63,5 | 50 | 63,5 | 53 kg |
| THD-20 | 20 t | 10 kg | 725 | 360 | ¢ 126 | 990 | 86 | 60 | 86 | 76 kg |
| THD-30 | 30 t | 20 kg | 895 | 440 | ¢ 138 | 1200 | 108 | 92 | 108 | 220 kg |
| THD-50 | 50 t | 20 kg | 1400 | 440 | ¢ 180 | 1520 | 146 | 112,7 | 146 | 390 kg |

Maße in mm

## 10.3. CASTON III PLUS

### 2t bis 5t

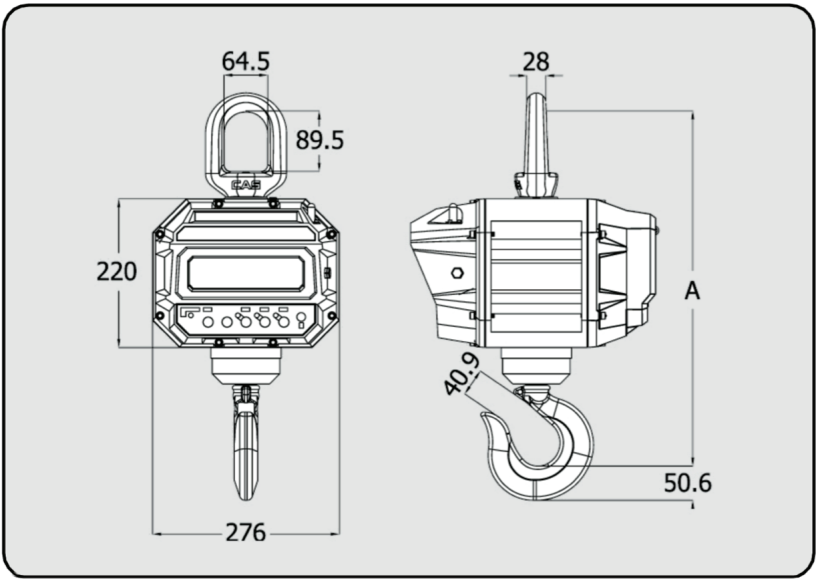


| MODEL | HÖCHSTLAST | TEILUNG | A | GEWICHT |
|---|---|---|---|---|
| 2THD PLUS | 2 t | 1 kg | 514,5 | 28 kg |
| 3THD PLUS | 3 t | 1 kg | 514,5 | 28 kg |
| 5THD PLUS | 5 t | 2 kg | 514,5 | 31 kg |

Maße in mm

## 10t bis 20t

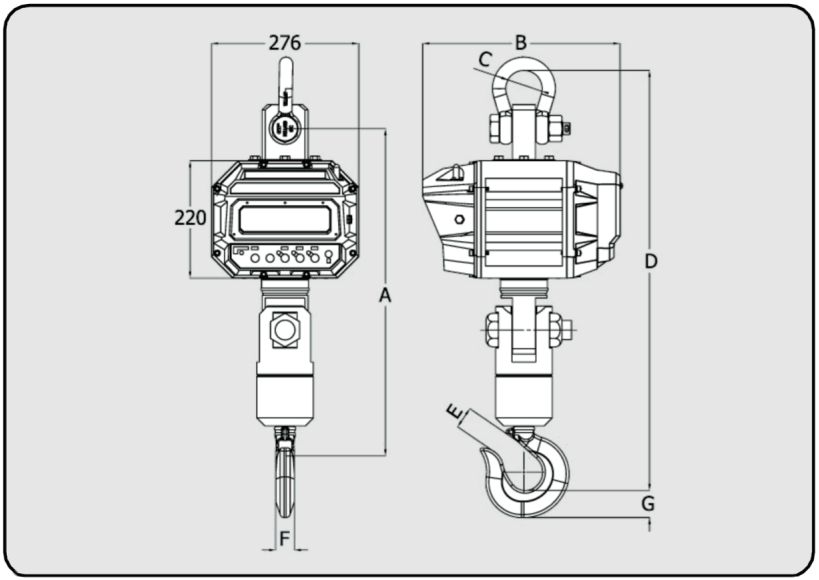


| MODEL | HÖCHST-LAST | TEIL-UNG | A | B | C | D | E | F | G | GE-WICHT |
|---|---|---|---|---|---|---|---|---|---|---|
| THD-10+ | 10 t | 5 kg | 667 | 370 | ¢ 83 | 845 | 57,2 | 42 | 57,2 | 44 kg |
| THD-15+ | 15 t | 10 kg | 682 | 370 | ¢ 99 | 886 | 63,5 | 50 | 63,5 | 53 kg |
| THD-20+ | 20 t | 10 kg | 725 | 360 | ¢ 126 | 990 | 86 | 60 | 86 | 76 kg |

Maße in mm

# 11. FEHLERMELDUNGEN

| FEHLER | BESCHREIBUNG | LÖSUNG |
|---|---|---|
| „Err 0“ | Die Waage ist nicht in Ruhe | Entfernen sie die Lasten |
| „Err 1“ | Der Nullpunkt weicht von der letzten Kalibrierung ab | Entfernen sie die Lasten |
| „Err 3“ | Überlast-Warnung | Entfernen sie die Lasten |

**HINWEIS**: Unsere Produkte unterliegen einer ständigen Weiterentwicklung.
Daher können Angaben abweichen.

**MEMO**

**MEMO**

www.cas-waagen.de

Ihr CAS Fachhändler

Änderungen auch ohne vorherige Ankündigung und Irrtümer vorbehalten.

DC-40403102

CAS Deutschland AG, Broitzemer Straße 202, 38118 Braunschweig